ՀԱՆԳՈՒՅՑ-«Ա» Մ1:50

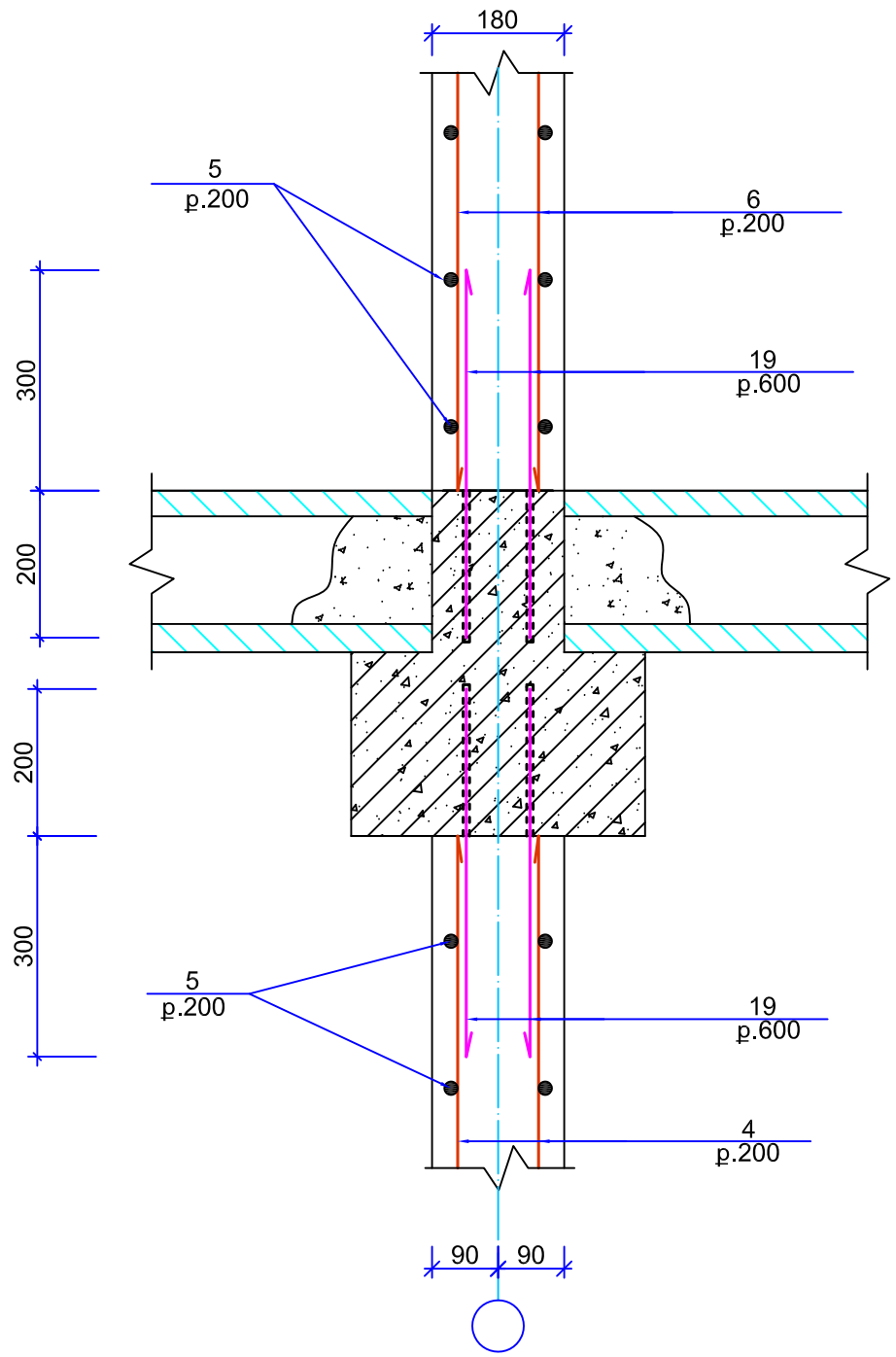

ԿՏՐՎԱԾՔ Ա-Ա /Մ1:10/

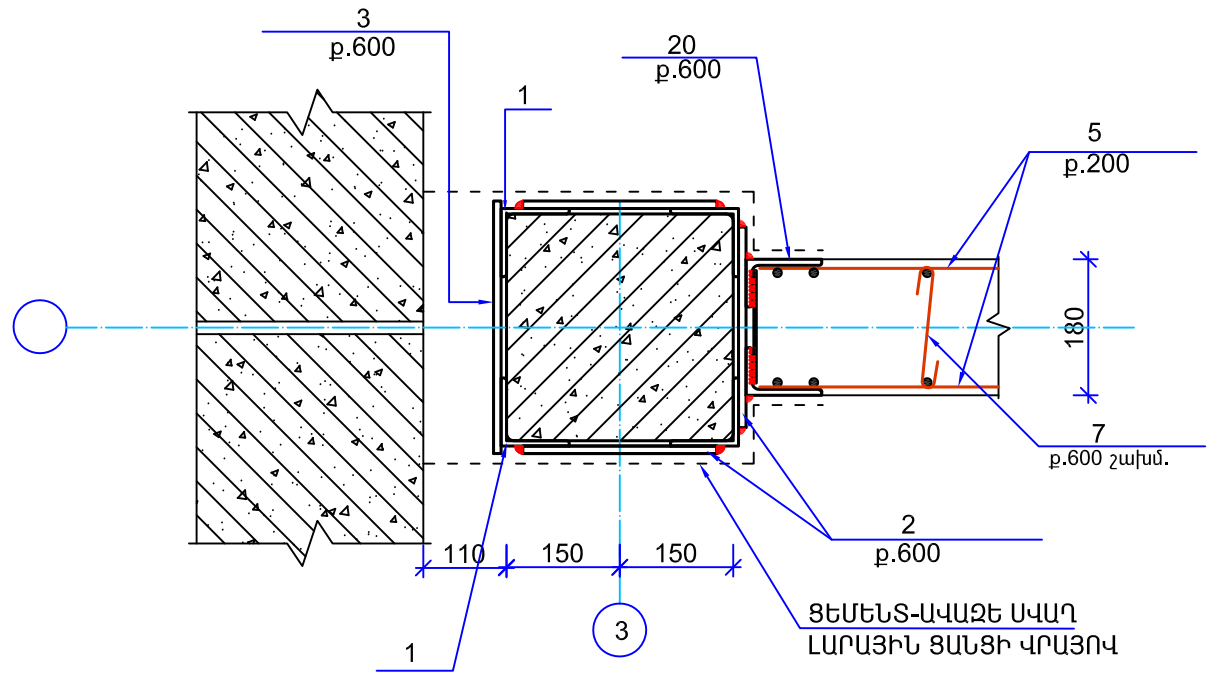

ԿՏՐՎԱԾՔ Բ-Բ /Մ1:10/

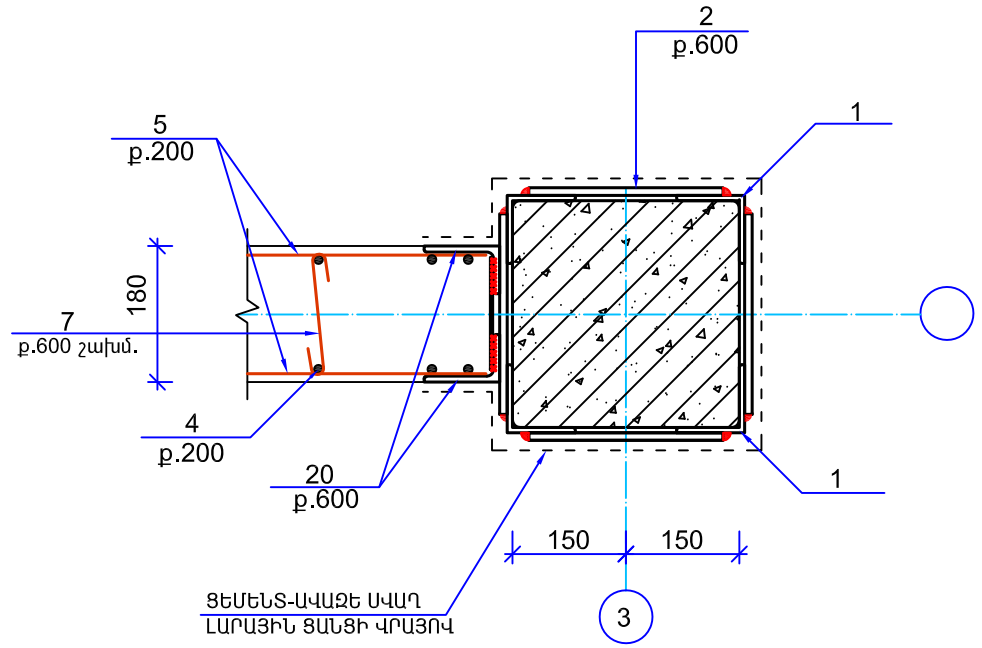

ՄԱՍՆԱԳԻՐ ԵՐԿՈՒ ՄԱՍՆԱՇԵՆՔԵՐԻ ՀԱՄԱՐ

ՖՈՐՄ ԳՈՏԻ		ԴԻՐՔ	ՆՇԱՆԱԿՈՒՄ	ԱՆՎԱՆՈՒՄ	ՔԱՆ. ՀԱՏ	ՁԱՆԳ. ԿԳ	ԾԱՆՈԹ
				ՍՅՈՒՆԵՐԻ ՈՒԺԵՂԱՑՈՒՄ			
				ՄԱՆՐԱՄԱՍՆԵՐ			
		1		Լ 80x7; L=289,0գմ			2460,0
		2		-240x10; L=270	440	5,1	2244,0կգ
		3		-240x10; L=360	88	6,8	598,4կգ
		22		-50x16; L=600	48	3,8	182,4կգ

ՈՒԺԵՂԱՑՎՈՂ ՍՅՈՒՆԵՐԻ ՑԵՄԵՆՏԱՎԱԶԵ ՍՎԱՂ ԼԱՐԱՅԻՆ ՑԱՆՑԻ ՎՐԱՅՈՒՎ-84,0Մ ^{2}

ՍՊԸ տնօրեն	Մ. Միսակյան		ТАТ-06 Արարատի մարզի Արարատ գյուղի մանկապարտեզի 3-րդ մասնաշենքի վերակառուցում			
ՆԳԵ	Ա. Ջանունց					
Նախագծեց	Ն. Ավագյան		Կոնստրուկտորական մաս	Փուլ	Թերթ	Թերթեր
				Ա.Ն.	ԵԿ-15	41
			Հանգույց «Ա»	«ԱՄԱԳ» ՍՊԸ		